BASE B2 / B4

PARRILLA ARMADURA EN "X" = 7 F 8 mm

PARRILLA ARMADURA EN "Y" = 7 F 8 mm

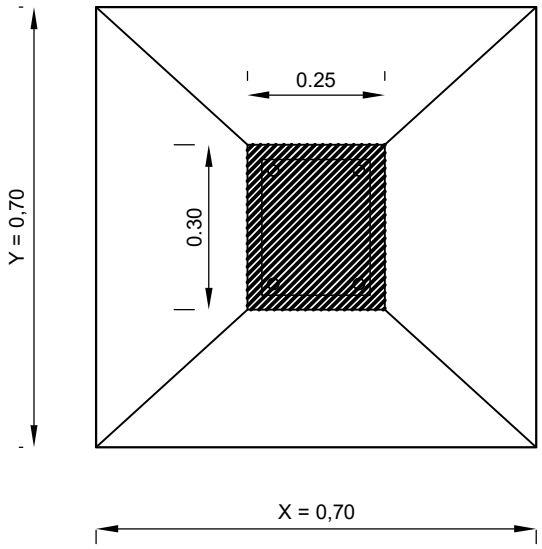

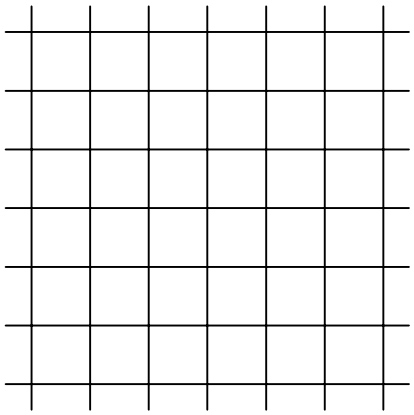

CAPA AISLADORA

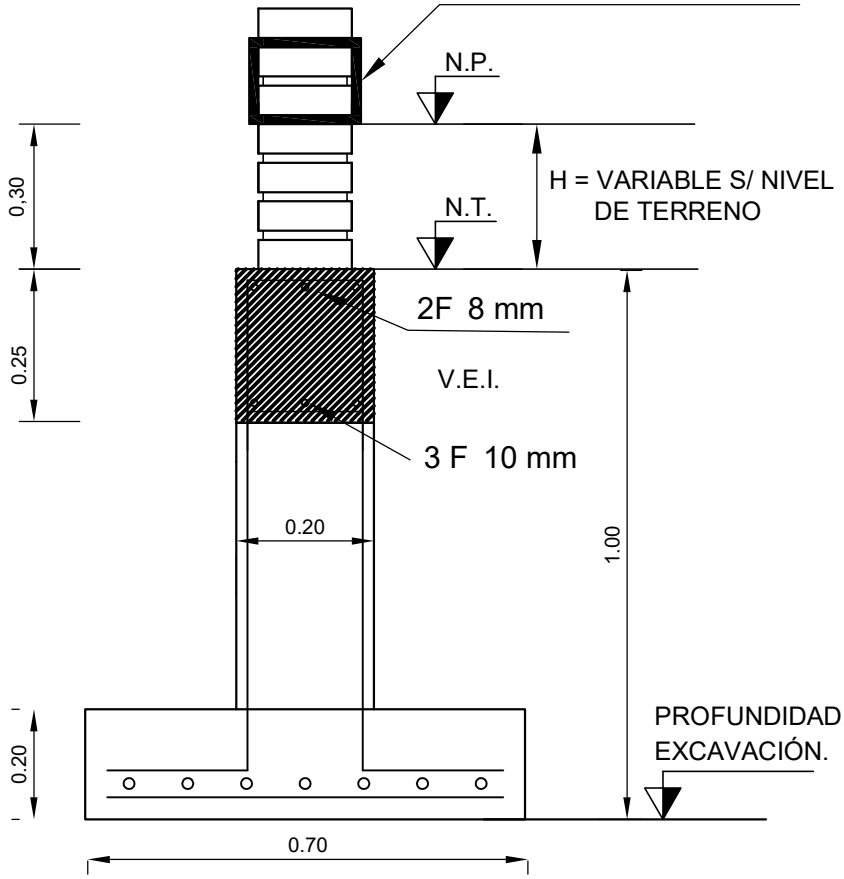

TRONCO COLUMNA

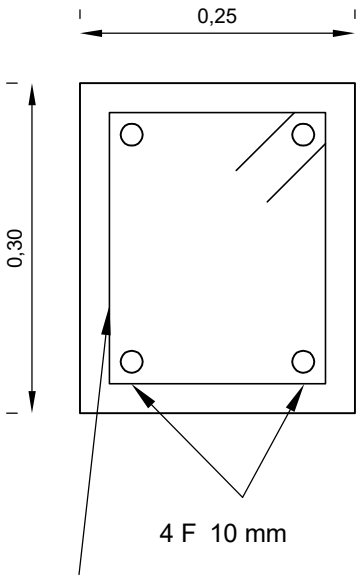

ESTRIBOS F 6 mm
C/ 15 cm - 15 x 20 cm

Municipalidad de Cerrito
POR UN PRESENTE y UN FUTURO MEJOR

Area OBRAS Y SERVICIOS PUBLICOS

VIVIENDA CIRCULO QUINTO - POSICIÓN: **Porch a la DERECHA**

PLANO BASES-Nº 2/4 y PILOTES

Secretario:
Sr. Sebastián AZAAD
Proyecto: Arq. Marcelo Scarpin

08